Подвесная подъемная система Likorall
Возможности применения

LIFTS WITH CARE

Liko

Подвесные подъемные системы фирмы Liko удовлетворяют всем потребностям

Высокие технологии для достижения максимальной функциональности и безопасности

Подвесная подъемная система фирмы Liko - это больше, чем просто хорошее подъемное устройство. На протяжении нескольких десятилетий фирма Liko является лидером в разработке подъемных устройств, которые отвечают всем специфически нуждам пациентов и обслуживающего персонала. Первая подвес-ная система фирмы Liko, представленная в 1979 г., сделала революцию в технологии подъемных систем. На сегодняшний день фирмы Liko предлагает уникальное сочетание безопасности, функциональности и современного дизайна. Подвесная рельсовая система Likorall является законченным инженерным сооружением, содержащим все необходимые компоненты. Фактически диапазон компонентов, производимых Liko, настолько широк, что позволяет найти оптимальное решение и удовлетворить практически любые требования, возникающие при уходе за больными. Мы не признаем компромиссов, предлагая только хорошо обдуманные, тщательно взвешенные, всесторонне продуманные решения.

Взгляд на медицину с точки зрения экономии

Заболевания спины могут перевернуть всю жизнь как самого больного, так и его друзьям и родным, добавив экономические проблемы к проблемам социальным. Услуги сиделки обходятся недешево. Практика показывает, что процент профессиональных заболеваний среди обслуживающего персонала больниц, домов престарелых и частных сиделок значительно ниже там, где ис-пользуются подвесные подъемные системы. Сегодня видно, что вклад в подъемные механизмы полностью оправдывают себя. Преимущества очевидны.

Преимущества подвесных подъемных систем

Пользователи быстро осознают преимущества подвесной подъемной системы. Подвесное подъемное устройство всегда доступно, не занимая драгоценную площадь помещения. Подвесное подъемное устройство экономит время и настолько просто в обращении, что любой может с легкостью им пользоваться. С подъемным механизмом Likorall уход за больным требует минимум усилий, одновременно обеспечивая максимум безопасности.

Гарантия заботы и чуткости

Сохранение чувства собственного достоинства очень важно для человека, лишенного возможности двигаться самостоятельно. Likorall был спроектирован с учетом этого немаловажного факта, и, следовательно, обеспечивает больному максимальное удобство при передвижении. Кроме того, ухаживающий имеет возможность находится рядом с пациентом на всех этапах подъема и транспортировки, что выглядит вполне естественно и является успокаивающим фактором для обоих. Даже внешний вид компактного мотора отличается ненавязчивым современным дизайном и легко вписывается в интерьер практически любой комнаты.

Очень важно помнить о человеческом достоинстве пациента, особенно если это пожилой человек.

Мы знаем, что каждая ситуация уникальна, и предъявляем одинаково высокие требования к функциональности и безопасности по отношению ко всей нашей продукции, где бы она не находила применение.

Подъем детей является очень деликатной задачей. Дети чувствительны и требуют максимальной заботы. Наши подвесные подъемные системы дают возможность находиться настолько близко к ребенку, что у маленького пациента создается ощущение защищенности. Все что вам необходимо сделать – это быть рядом и успокаивать своим присутствием.

У фирмы Liko есть подвесные подъемные системы для любой ситуации

Подъемники Likorall могут быть установлены в любом помещении, и везде будут отвечать высочайшим стандартам функциональности, безопасности и доступности. Выбор Likorall означает, что вам никогда не придется идти на компромисс. Установка подвесной подъемной системы подразумевает более выгодное планирование помещения, чем требуется для мобильных подъемников.

Вы сможете воспользоваться всеми преимуществами подвесной подъемной системы, если проанализируете ситуацию с различных точек зрения и уже на этапе планирования ясно определите, каких результатов желаете достичь.

• Где будет установлена подъемная система?
• Будет ли подъемная система доставлять пациентов только в одну какую-то точку, или вы выберете разветвленную систему?
• Есть ли необходимость для пациента самостоятельно управлять подъемной системой?
• Какие принадлежности вам необходимы?
• Останется ли возможность перепланировки комнаты в будущем?

Для оптимизации установочных работ необходимо тщательное планирование. Что касается безопасности, то в этом отношении никакие меры не будут излишними. Если нет необходимости в передвижении больного на большие расстояния, можно учесть возможность комбинации подъемник-кресло-подъемник. В этом случае два подъемника Likorall в разных помещениях будут разумной альтернативой единой рельсовой системе.

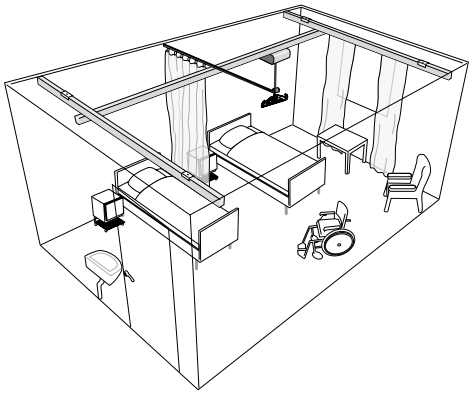

Комната с несколькими кроватями

Большинство подвесных подъемных систем устанавливается в комнатах с несколькими кроватями. Рельсовая система обеспечивает перемещение пациента в ту часть комнаты, где больше места для работы персонала и для инвалидной коляски. Разделительные шторы в данном случае не являются препятствием.

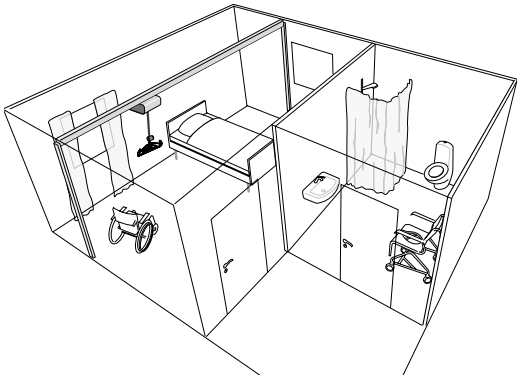

Отдельное помещение

Прямая рельсовая система упрощает перемещение на короткие расстояния; например, перемещение из кровати в инвалидное кресло. Если необходима помощь лиц, обеспечивающих уход, соответствующая сторона кровати не должна размещаться напротив стены. Для перемещения пациента в ванную комнату используется сетки/ленты с возможностью гигиенической обработки и ухода за лежачим больным.

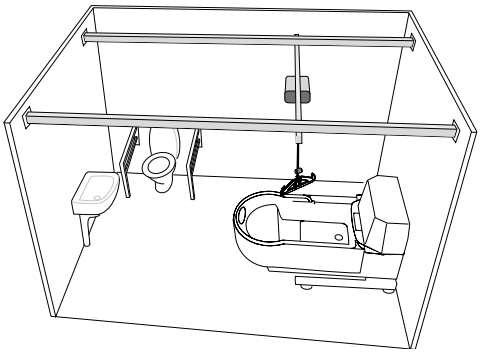

Ванная комната

В ванной комнате больному необходим доступ к туалету, ван-не или душу. Для маневрирования инвалидного кресла необходимо свободное пространство. Ясно, что лучшим решением в этом случае является подвесная система с поперечным рельсом.

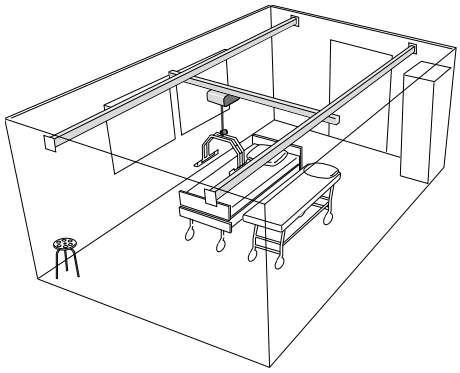

← Операционная

Рельсовая система делает возможным транспортировку пациента по операционной, а сам подъемник не занимает полезной площади. Пациенты перемещаются в лежачем положении. Подъемное полотно во время операции остается под хирургическими простынями, обеспечивая максимально бережное перемещение после операции.

Перемещение из комнаты в комнату →

Рельсовые системы, обеспечивающие перемещение из комнаты в комнату, особенно необходимы, например, для реабилитации, а также в домах престарелых. В данной ситуации подвесное устройство используется, чтобы способствовать перемещению, стимуляции, развитию упражнений по ходьбе и увеличению доступности системы для инвалидов. Существует большое количество альтернатив для систем перемещения из комнаты в комнату.

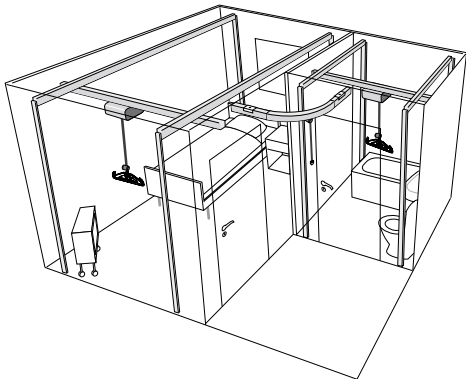

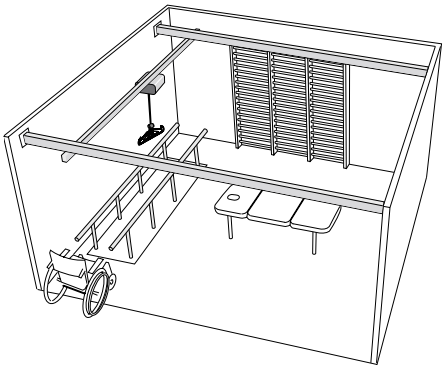

← Реабилитация/Психотерапия

В сочетании с поясами MasterVest или Liftpants, подъемную систему можно использовать для тренировки навыков передвижения и для выполнения упражнений по ходьбе. Передвижные рельсы предоставляют огромную свободу передвижения.

Бассейны →

Часто бассейны являются местом для реабилитации и проведения физиотерапевтических процедур. В этой ситуации выбор подвесной система Likorall являются оптимальным решением. Рельсовая система может быть установлена на потолке любой высоты и обеспечивает доступ к любой части бассейна.

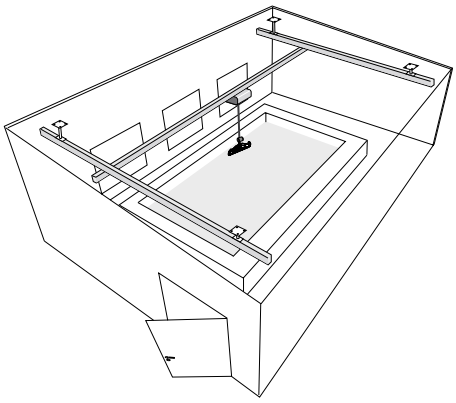

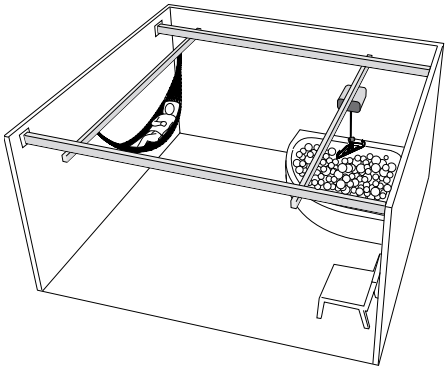

← Развитие способностей/сенсорная деятельность

Всем известна важность тренировок и сенсорного стимулирования в развитии детей-инвалидов. Подвесная подъемная система позволяет перемещение детей-инвалидов любого возраста с разными формами заболеваний, открывая им доступ к современным занятиям с использованием сенсорной комнаты.. Подвесная рельсовая система может обеспечить доступ в любое место комнаты и обеспечивает максимальную свободу передвижения. Здесь показана Liko Activity Rail с прикрепленной сеткой.

Подвесные подъемные системы фирмы Liko - универсальное решение

Неподвижные рельсы для перемещения между определенными пунктами

Прямой или изогнутый неподвижный рельс дает возможность с легкостью переместить пациента из одной точки в другую, как например, из кровати в инвалидное кресло.

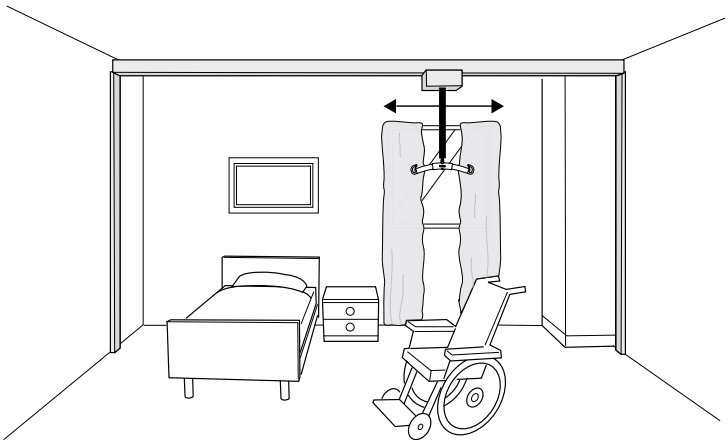

Система с поперечным подвижным рельсом обеспечит передвижение по всей комнате

Для использования данной системы подвижный рельс крепится к двум неподвижным направляющим. Эта система обеспечивает возможность передвижения больного по всей площади комнаты. Инвалидные коляски, кровати, мебель и вспомогательные устройства можно разместить в любом месте комнаты, и они будут оставаться в зоне доступа. Это наиболее популярная рельсовая система фирмы Liko.

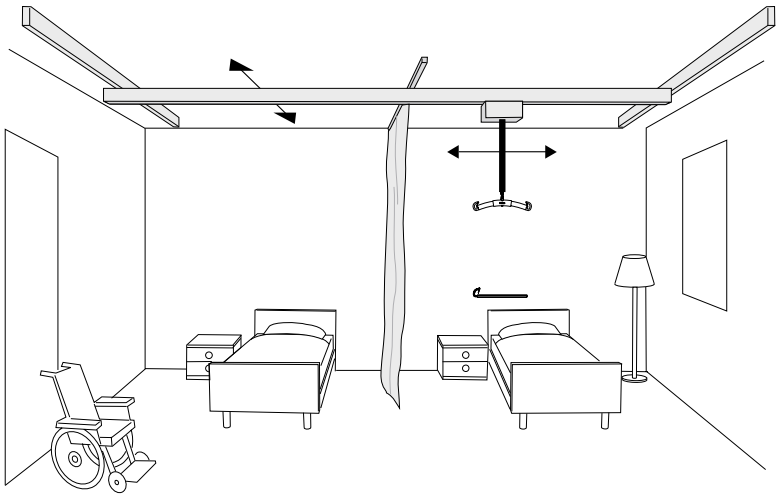

Подвесные подъемные системы фирмы Liko адаптированы к любой ситуации

Возможности перемещения из комнаты в комнату

При необходимости перемещения больного из помещения в помещение, конфигурация которых исключает прокладку соединительного рельса, следует предпочесть Liko Room-to-Room (R2R) для безопасной и легкой транспортировки больного. В другом случае можно использовать систему с длинным рельсом, комбинацию неподвижного рельса и подвижного поперечного рельса. Liko поможет вам найти оптимальное решение с учетом любой ситуации.

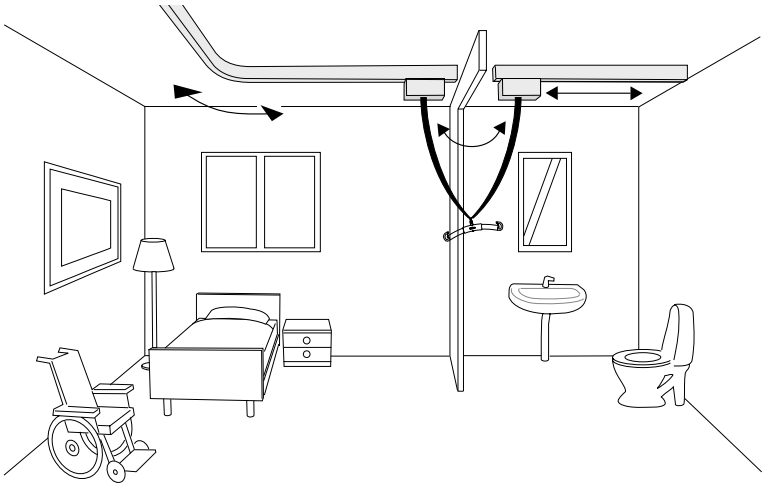

Мобильная рельсовая система Liko

Иногда подъемный механизм необходимо смонтировать лишь на краткий период времени. Мобильная рельсовая система является оптимальным решением для временных нужд. Мобильная рельсовая система Likorall настолько подвижна, что может быть адаптирована к любому помещению, быстро и легко собирается, не требует никаких постоянных конструкций. По этой причине комната остается в своем прежнем виде после демонтажа подъемника. Мобильный подъемник Likorall является надежным и удобным решением.

Система Likorall UltraTwin может поднимать вес до 400 кг

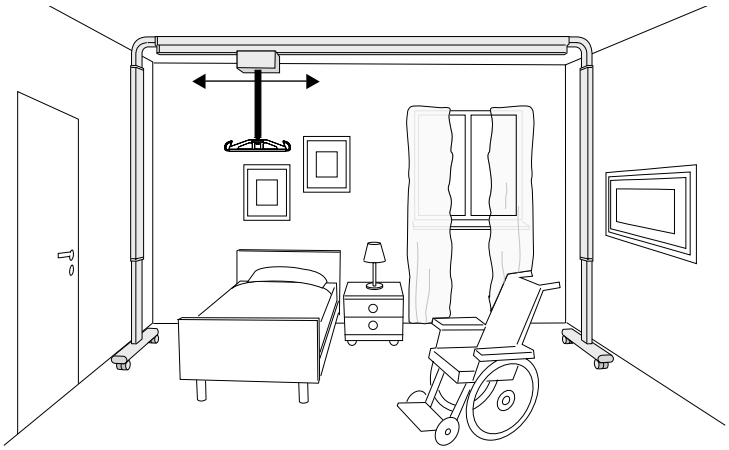

Уникальная технология отвечает всем требованиям безопасности

Совершенная система

Рельсовая система Likorall состоит из большого числа различных компонентов. Направляющие рельсы могут быть различной длины и формы в сером или белом алюминии, что позволяет вписать подъемник в любой декор. Широкий спектр альтернативных решений позволяет смонтировать систему практически на любой основе: возможен монтаж на бетоне, на дереве, на различных стойках, которые крепятся к стене или к полу. Специальные решения позволяют использовать подъемники в проемах дверей. Система удовлетворяет стандартам для медицинского оборудования и может быть использована в помещениях с повышенной влажностью. Несколько базовых компонентов, входящих в подвесную систему Likorall изображены на этой странице.

Рельефная подвижная опора

С рельефной подвижной опорой дополнительный рельс поднимается на тот же уровень, что и основной рельс. Кроме эстетических улучшений, это позволяет увеличить высоту подъема на 8 см.

Двигатель для перемещения

Подъемное устройство может быть оснащено двигателем для механизированного движения устройства вдоль рельса. Двигатель для перемещения применим в тех случаях, когда пациент сам контролирует свое перемещение.

Пульт дистанционного управления

В некоторых случаях подъемным устройством можно управлять с помощью беспроводного дистанционного пульта, который также можно использовать для управления переключателей рельсов и двигателя для перемещения.

Переключатель передвижных рельсов

Переключатель передвижных рельсов делает возможным переключение с одной рельсовой системы на другую. Мы предлагаем переключатель с механическим или электрическим управлением.

Поворотная платформа

Поворотная платформа может соединять рельсы нескольких различных направлений на одном узле, и затем переводить подъемное устройство на необходимый рельс.

Адаптер для быстрой смены оборудования

Уникальная система Liko (Quick Release Adapter System) с адаптером для быстрой смены оборудования позволяет легко и быстро менять аксессуары на подвесной штанге. Быстро и легко, буквально за несколько секунд - и никаких инструментов не требуется.

Liko означает Безопасность

Безопасность – это наша задача!

Подъем и транспортировка человека предъявляют особые требования к безопасности подъемного механизма. Фирма Liko рассматривает проблемы безопасности подъемного механизма в комплексе, заботясь о надежности всех узлов. Liko запатентован Барабан безопасности (Safety Drum), который включает устройство SFS (Single Fault Safety/безопасность при неисправности). Это патентованное изобретение обеспечивает плавный спуск пациента в случае непредвиденного отказа техники или при возникновении иной проблемы, возникшей при транспортировке. Мотор оборудован самоблокирующимся винтовым механизмом. При аварийном отключении питания механизм будет заблокирован, для спуска пациента применяется аварийная система на механической тяге. Подъемник Likorall оборудован также электрической системой аварийного спуска в случае потери возможности ручного управления механизмом. Каждый подъемник Liko создается с учетом безопасности пациентов. Составлена специальная инструкция, благодаря которой легко разобраться в управлении подъемной системой и использовать ее с максимальным комфортом для пациента и обслуживающего персонала.

Запатентованный Барабан Предохранительного устройства
Уникальный Барабан Предохранительного устройства фирмы Liko с SFS (предохранительным устройством одиночной неисправности) - одно из важнейших устройств системы Likorall. Это оригинальное устройство медленно и безопасно управляет процессом спуска пациента, если, по какой-либо причине, произошел неожиданный выход системы из строя.

Электрический двигатель с винтовым механизмом
Мотор оборудован самоблокирующимся винтовым механизмом. При аварийном отключении питания механизм будет заблокирован автоматически. Likorall оборудован электрической системой аварийного спуска в случае потери возможности ручного управления механизмом. И, естественно, системой аварийного отключения (CE стандарт).

Подъемный ремень
Подъемный ремень имеет десятикратный запас прочности.

SSP, защитное предохранительное устройство зажима
Останавливает двигатель подъемника при контакте.

Штанги для лент/сеток оснащены предохранительными защелками
Предохранительные защелки предотвращают случайное отсоединение ленты/сетки.

Механизм аварийного спуска
Используется для аварийного спуска пациента при отключении электропитания.

Надежность аксессуаров - безопасность подъемника

Проанализировать ситуацию. Принять во внимание физические и психологические особенности больного и прочие условия, сопутствующие использованию подъемной системы.

Только после анализа всех данных и учета всех факторов может быть выбран оптимальный метод ухода за больным и сделан правильный выбор.

Кровать – кресло/туалет

Перемещение между кроватью и креслом, креслом и туалетом является наиболее частым и наиболее необходимым. Удобство, безопасность и надежность – важнейшие требования. Правильный выбор штанги обеспечивает надлежащий результат.

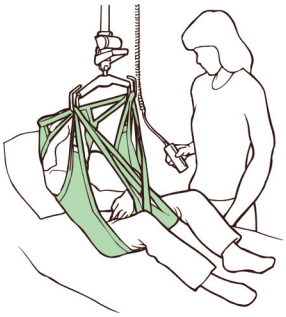

Подъем детей

Дети - это не маленькие взрослые. Дети отличаются от взрослых не только весом, размером, но и строением тела. Перемещение детей имеет ряд особенностей, требует специальных навыков, предъявляет дополнительные требования к безопасности. Фирма Liko обладает многолетним опытом работы в данной области, и постоянно совершенствует сущест-вующие методики.

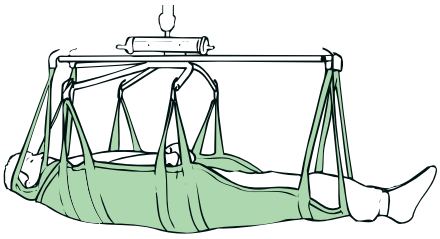

Горизонтальное поднятие

Иногда возникает необходимость поднимать и перемещать пациентов в горизонтальном положении. Liko предлагает большой выбор аксессуаров для транспортировки лежачих больных, а также методики по уходу за ними. Существуют специальные методики по уходу за пациентами в области интенсивной терапии и хирургии, а также по уходу за пациентами с повреждениями спины и ожогам .

В туалет/из туалета

Перемещение инвалида в туалет и из туалета, при необходимости одевания и раздевания, требует использования специально разработанных сеток, которые отвечают требованиям безопасности и обеспечивают возможность одевать/раздевать пациента.

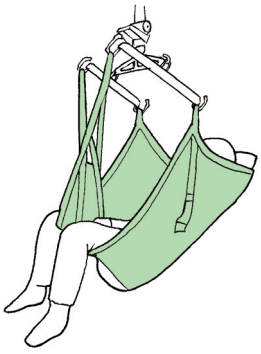

Пациенты, чувствительные к боли

Пациентов, особо чувствительных к боли, необходимо поднимать с наивысшей степенью осторожности. Сетки/ленты с мягкими прокладками и многочисленными креплениями, равномерно распределяющими нагрузку, уменьшают давление на отдельные части тела пациента.

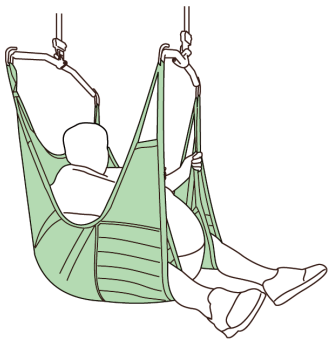

Пациенты с большой массой тела

Для подъема пациентов с большой массой тела необходимы специальные методики и аксессуары. У нас есть продукция для подъема пациентов весом до 500 кг.

Многообразие подъемных принадлежностей

Сетки/ленты различных моделей имеют свои характеристики, позволяющие охватить большой спектр ситуаций. Здесь предложены различные типовые решения выбора сеток/лент. Если вы не можете найти подходящую подвеску в стандартной номенклатуре, свяжитесь с представителем фирмы Liko в вашем регионе для того, чтобы обсудить индивидуальное решение.

Обучение стоять и ходить

Возможность стоять не только возвращает тонус мышцам лежачих больных, являясь залогом хорошего самочувствия и правильного функционирования всех систем человеческого организма, но и имеет определенный психологический аспект. Подъемные принадлежности фирмы Liko открывают новые возможности, обеспечивают свободу действий и одновременно отвечают всем требованиям техники безопасности.

На пол/ с пола

Поднимать пациента с пола необходимо не только после падения. Необходимость поднять больного с пола часто возникает в процессе реабилитации. При использовании подъемных устройств фирмы liko вместе с сетка ми/лентами, обеспечивающими поддержку для всего тела, данное перемещение можно осуществить наиболее удобным и подходящим способом для пациента и лица, осуществляющего уход за ним.

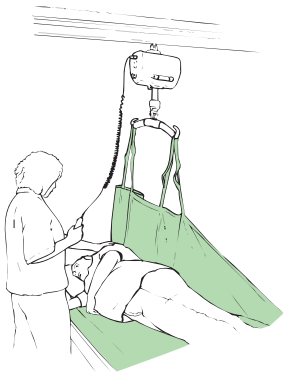

Изменение положения

Подъем пациента для изменения его положения в кровати является одним из наиболее частых действий лица, осуществляющего уход за больным. Кроме того, именно это действие чаще всего приводит к повреждениям. Liko прадлагает большой выбор различных вспомогательных устройств, которые сделают уход за пациентом более простым и безопасным.

Пациенты после ампутации

Фирма Liko разработала несколько методов подъема пациентов с ампутированными ногами. Выбор метода за висит от типа ампутации и ситуации, в которой осуществляет подъем.

В ванную и душ/из ванной и душа

Сетки/ленты фирмы Liko для ванной и душа выполнены из специального не абсорбирующего сетчатого материала. Предлагается несколько моделей, от вечающих индивидуальным особен ностям пациента и обеспечивающих максимальное удобство и безопас ность.

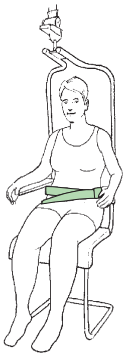

Ванная комната и бассейн

Пациент может быть помещен в плавательный бассейн на специальном купальном кресле или при помощи сетки, выполненных из неабсорбирующего сетчатого материала и не препятствующих контакту тела пациента с водой.

Поднятие человека предъявляет высокие требования, как к качеству технических устройств, так и к наличию специальных клинических знаний.

Фирма Liko специализируется на подъеме и перемещении людей с нарушенной подвижностью. Наша специализация позволяет нам оставаться на лидирующих позициях в области развития здравоохранения.

На протяжении более 25 лет фирма Liko успешно работает в сфере разработки и производства надежных, простых в обращении вспомогательных устройств для подъема и перемещения инвалидов. Наш успех основан на уникальном сочетании продвинутых технических навыков и клинического know-how.

Номенклатура нашей продукции включает передвижные подъемные устройства и подвесные подъемные системы, и принадлежности к ним.
Фирма Liko представлена более чем в 30 странах мира.
Пожалуйста, обращайтесь к нам или к одному из наших агентов для получения более подробной информации и поддержки.

Фирма Liko – это качество, сертифицированное
в соответствии со стандартом ISO 90001
и его эквивалентом для промышленности медицинского
оборудования, ISO 13485.
Фирма Liko также сертифицирована в соответствии с экологическим стандартом ISO 14001.

В Российской Федерации оборудование фирмы Liko имеют регистрационные удостоверения федеральной службы по надзору в сфере здравоохранения и социального развития.

LIFTS WITH CARE

Liko